Инструкция по сборке детского регулируемого стула KID-FIX и креплению аксессуаров к нему (столик, ремешки, подушки, мешок)

Перед началом эксплуатации внимательно изучите инструкцию. Грамотная сборка стула обеспечит безопасность и комфорт вашего ребенка!

Порядок сборки стула

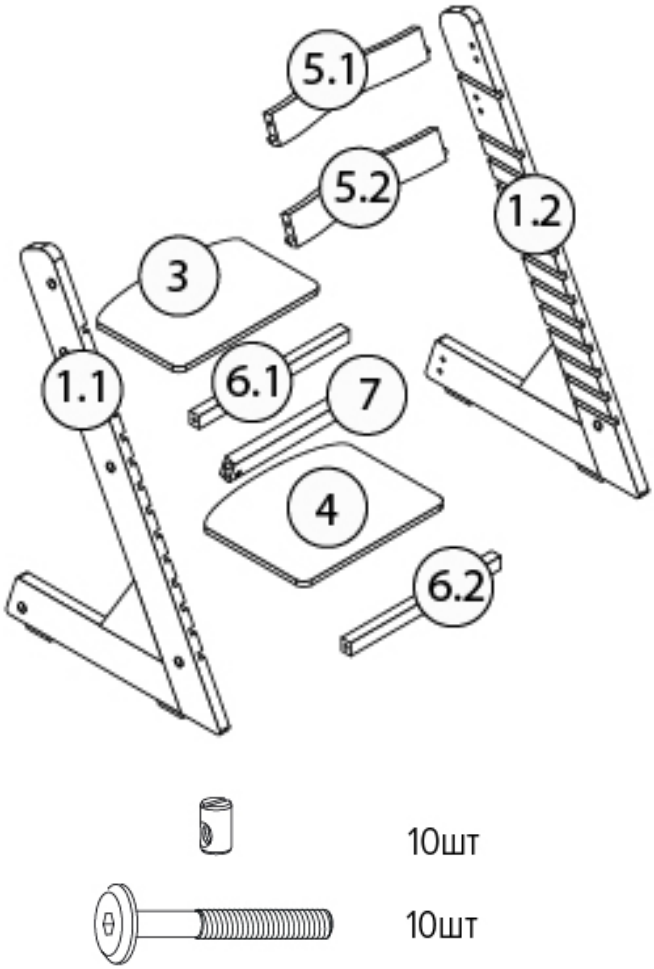

1. Начните сборку с установки спинок (5.1 и 5.2) на боковые стойки (1.1 и 1.2).
   Возьмите одну спинку, приложите ее отверстием к сквозному верхнему отверстию на боковой стойке.

   Обратите внимание, на торце спинки есть шкант. Его нужно зафиксировать в глухое отверстие, которое находится на боковой стойке чуть ниже верхнего сквозного отверстия.

   В комплекте к стулу имеются болты и цилиндрические гайки. Используйте их для закрепления спинки при помощи шестигранного ключа. Болт следует затягивать без усилия, не докручивая до конца 5 мм.

   Таким же способом установите нижнюю спинку стула. Обратите внимание на расположение шканта. Вторую спинку необходимо повернуть таким образом, чтобы он находился в верхней части торца, а сквозное отверстие – в нижней.

   Следующий шаг – закрепите к спинкам с противоположной стороны вторую боковую стойку.

2. Возьмите верхнюю и нижнюю стяжки (6.1 и 6.2) и прикрепите их к боковым стойкам (1.1 и 1.2) при помощи цилиндрических гаек , болтов и шестигранного ключа. Затягивайте болты без усилий, не докручивая до конца 5 мм.

3. Установите заднюю стяжку (7) шкантами в глухие отверстия, закрепите ее при помощи болтов.

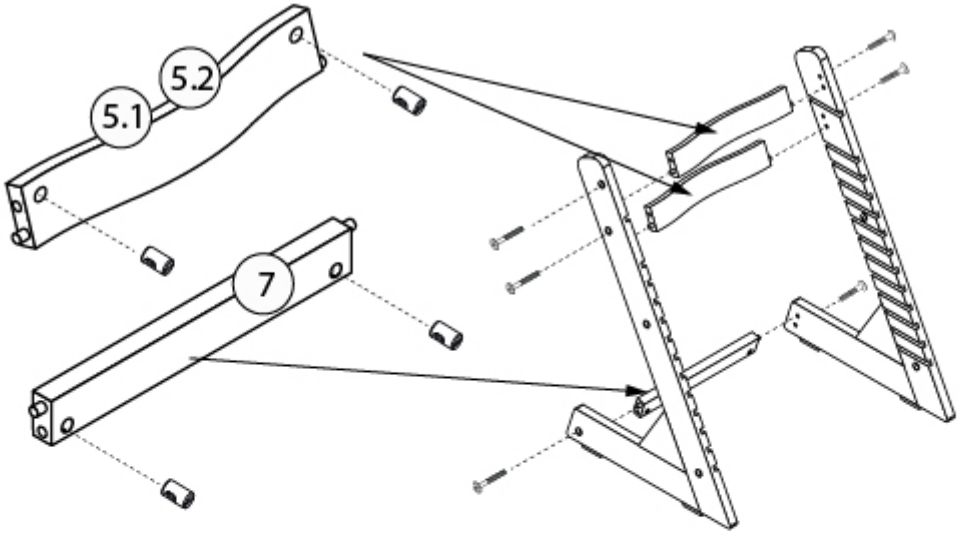

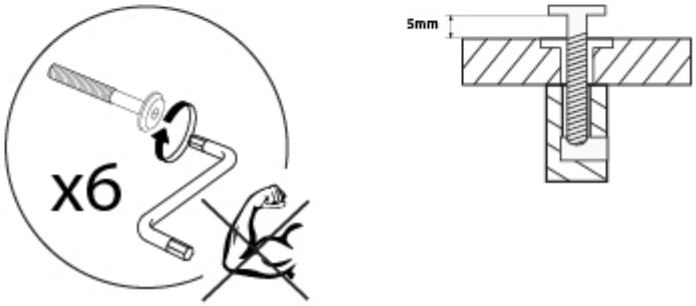

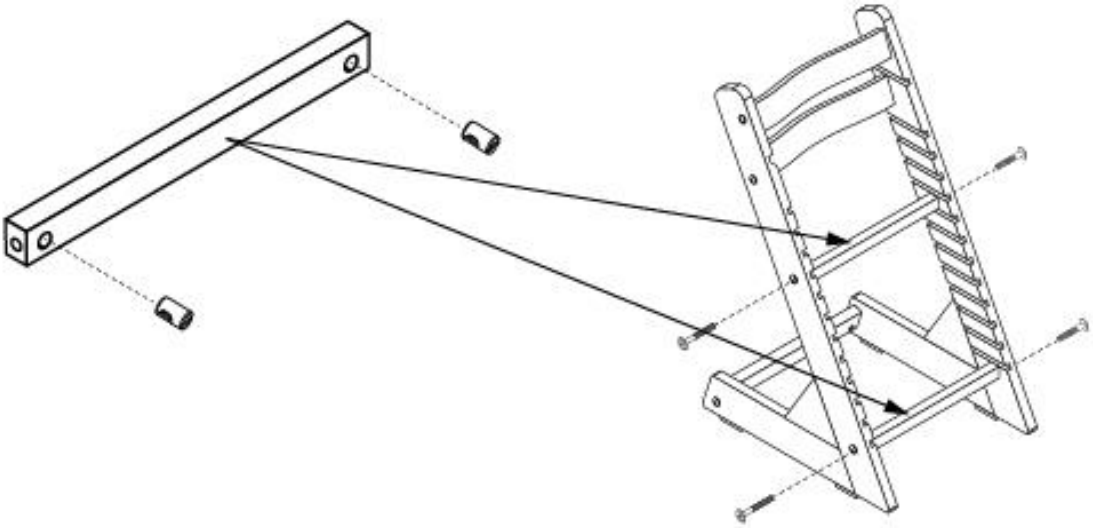

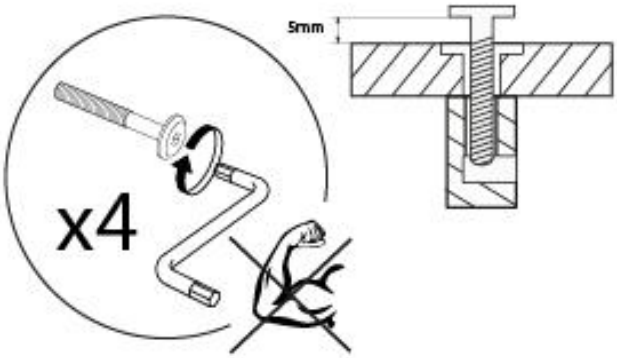

4. Перед установкой сиденья (3) и подставки под ноги (4) отрегулируйте их высоту и глубину с учетом роста вашего ребенка и высоты стола.
   Ноги ребенка должны стоять на подставке, образуя угол в 90º, руки на столе образуют угол от 90º до 120º.
   Сиденье отрегулируйте по глубине таким образом, чтобы бедро ребенка опиралось на сиденье примерно на 2/3, а колени свободно сгибались.
   Подставка под ноги не должна выдаваться вперед далее, чем на 5-10 см относительно переднего края ножек.

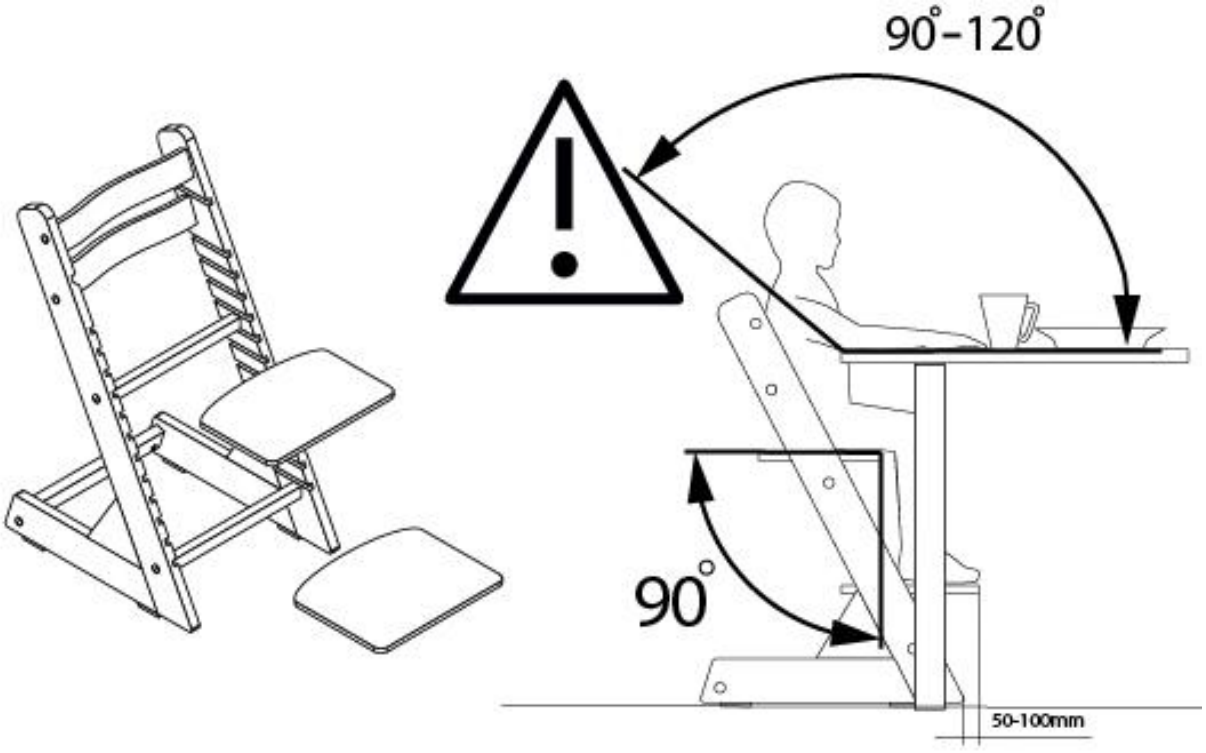

После установки сиденья (3) и подножки (4) затяните болты спинок (5.1, 5.2) и стяжек (6.1, 6.2, 7) до конца.

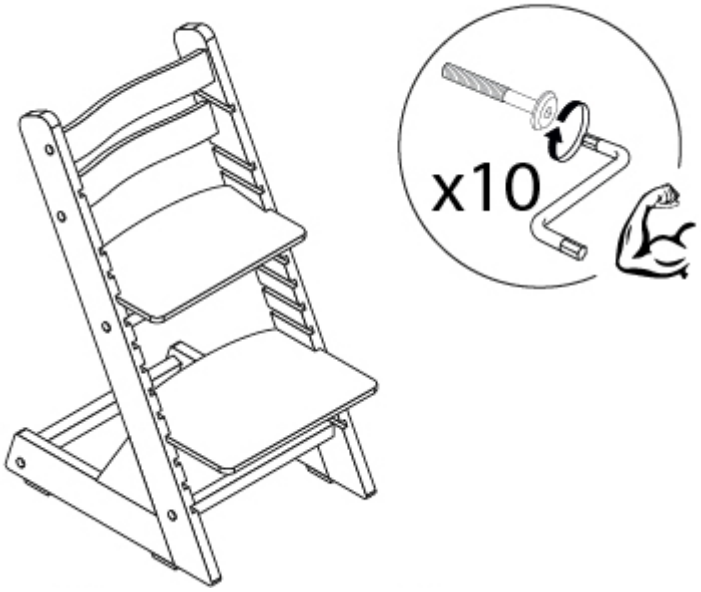

*** Обратите внимание, что сиденье и подставка под ноги устанавливаются таким образом, чтобы передний край был ровным, а задний – скругленным.**
**** Не рекомендуется менять сиденье и подставку под ноги местами – сиденье всегда находится сверху, а подставка под ноги – снизу.**
***** Подставку под ноги рекомендуется использовать в качестве сиденья только по достижении возраста (роста), когда ноги уже достают до пола. В этом случае сиденье можно убрать, а подставку использовать в качестве сиденья. В таком положении стул может быть использован и взрослыми.**

Порядок установки столика

Столик предназначен для детей от 6 месяцев до 1,5 - 2 лет.
Перед установкой столика ослабьте болты обеих спинок стульчика так, чтобы болт выходил за края боковых стоек на 5 мм.
Столик вставляется в самые верхние пазы на боковых стойках. Глубину столика отрегулируйте так, чтобы ребенок мог свободно двигаться, и его можно было беспрепятственно усаживать и вынимать.

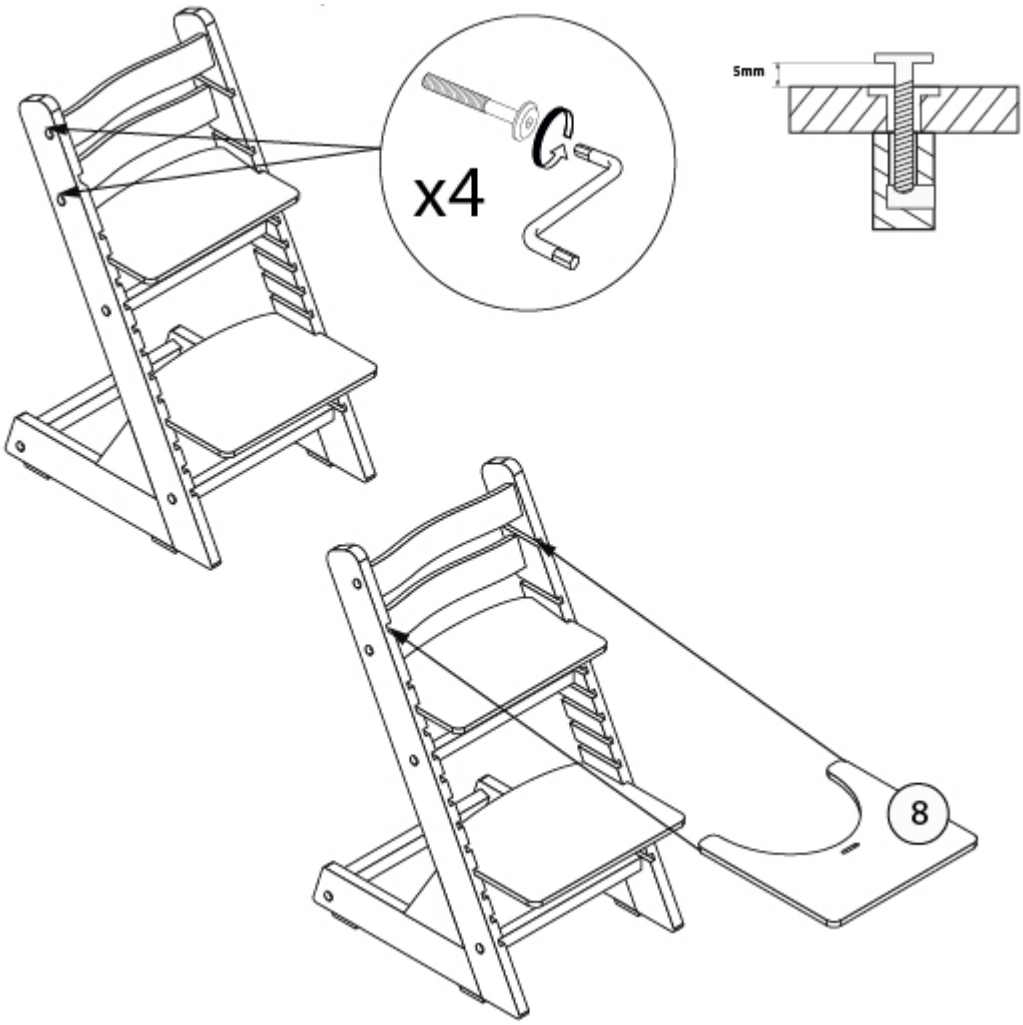

После установки затяните болты до конца.

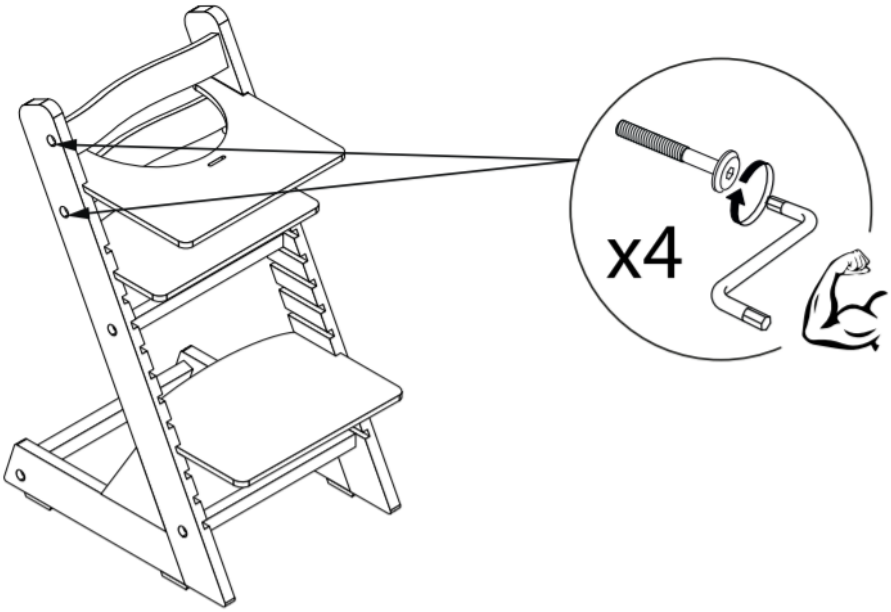

Обратите внимание, в комплект со столиком входит ремень безопасности. Он необходим для того, чтобы ребенок не сполз со стульчика и не получил травмы. Для закрепления пропустите его под верхней стяжкой, которая располагается под сиденьем, и проведите через отверстие на столике. Ремень нужно затянуть и зафиксировать при помощи пряжки.

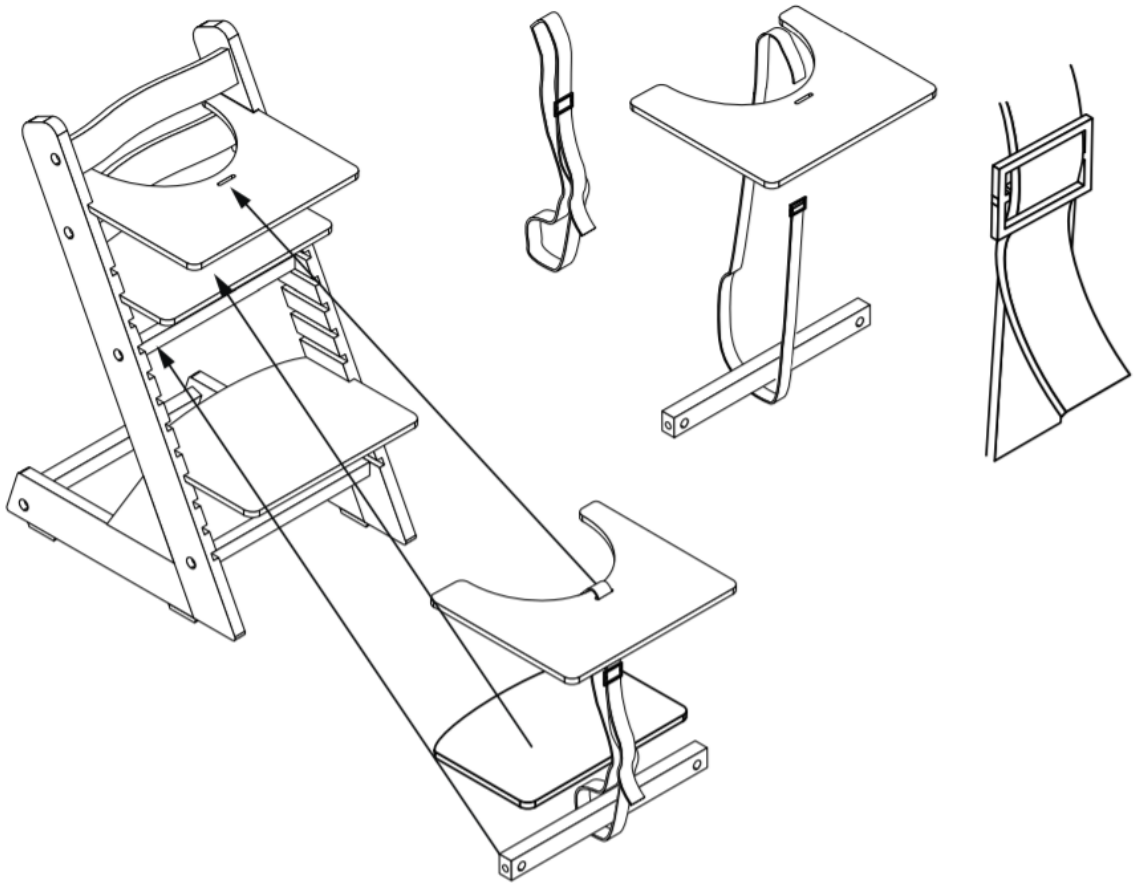

***Обязательно проверьте, что столик крепко зажат в пазах и не двигается при силовом воздействии! Если столик недостаточно зажат при полностью закрученных болтах – не пользуйтесь изделием и обратитесь к производителю!**

Порядок крепления подушек

Расположите верхнюю часть подушки для спинки лицевой стороной к спине ребенка. С обратной стороны имеются липучки, на которые следует зафиксировать подушку. Сначала двусторонняя крайняя липучка крепится к средней, после чего сверху крепится односторонняя крайняя.
Наденьте нижнюю часть подушки на сиденье, натягивая сначала на ровный передний край, а потом на скругленный задний.

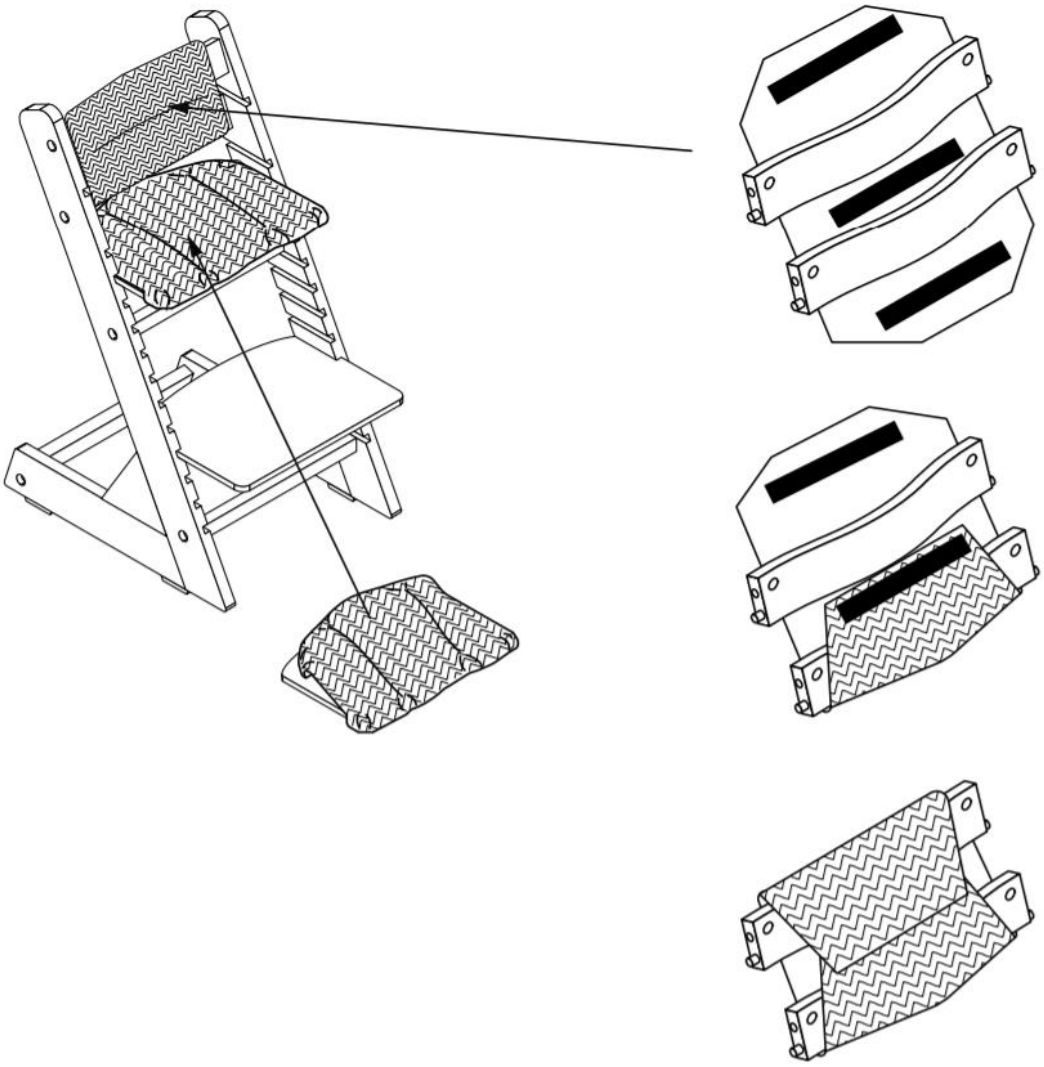

***Нижняя часть подушки имеет небольшой запас по размеру (1-2 см). После первой стирки ткань немного усаживается (усадка около 4%), и размер нижней части уменьшится до необходимого.**

Порядок крепления мешка

Мешок крепится сзади детского стульчика за верхнюю спинку при помощи ремней со специальными замками. Для фиксации к боковым стойкам сверху и снизу предусмотрены ремни с липучками.

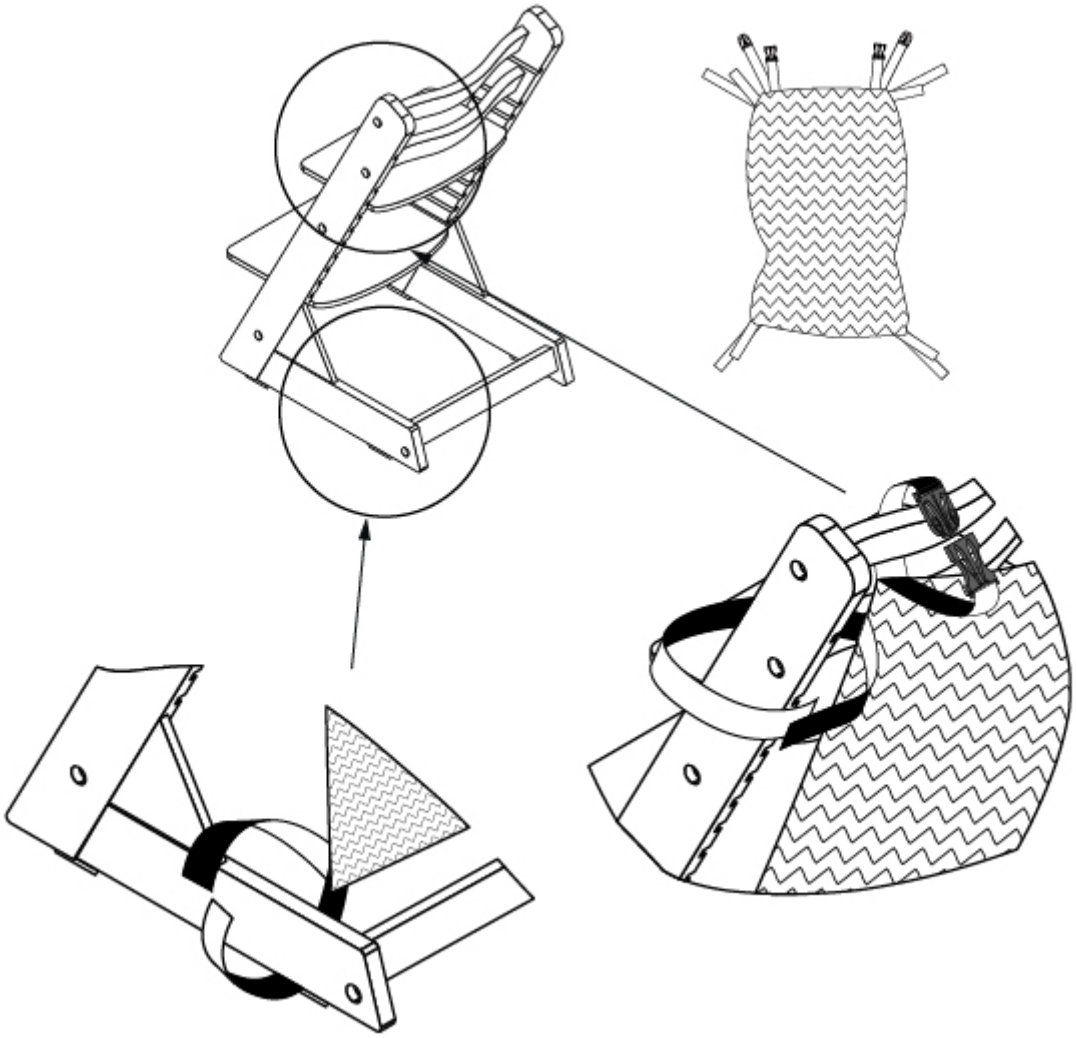

Порядок крепления ремешков

Столик в какой-то мере выполняет функцию ограничителя, но сам по себе он не гарантирует полную безопасность ребенка. До достижения ребенком 3 лет мы рекомендуем использовать 2-точечные или 5-точечные ремешки безопасности.

2-точечный ремешок предназначен для детей до 3 лет. Он фиксируется к боковым стойкам. Для этого снимите спинки, открутив болты.
Наденьте петли ремешка на боковые стойки стульчика. Установите спинки обратно, туго затянув болты ключом. Для удержания ребенка защелкните части замка.
Отрегулируйте ремешок так, чтобы он не сдавливал ребенка и в то же время не был слишком свободным.
2-точечный ремешок можно использовать как совместно со столиком, так и отдельно.

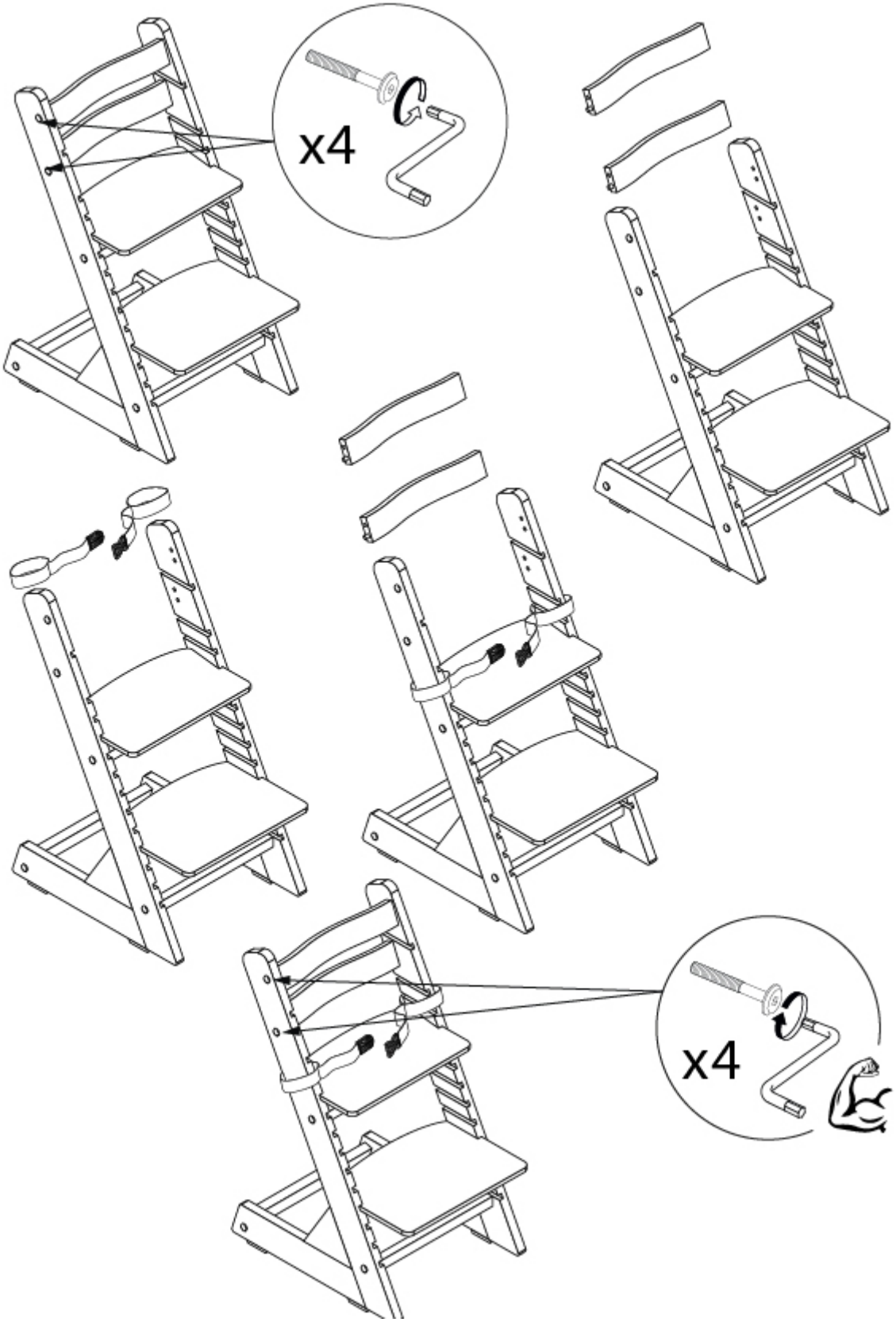

Ремешок можно расположить в двух позициях. Верхняя позиция – между спинками, нижняя – между нижней спинкой и сиденьем. Попробуйте на практике, какая позиция более удобна для вашего ребенка.

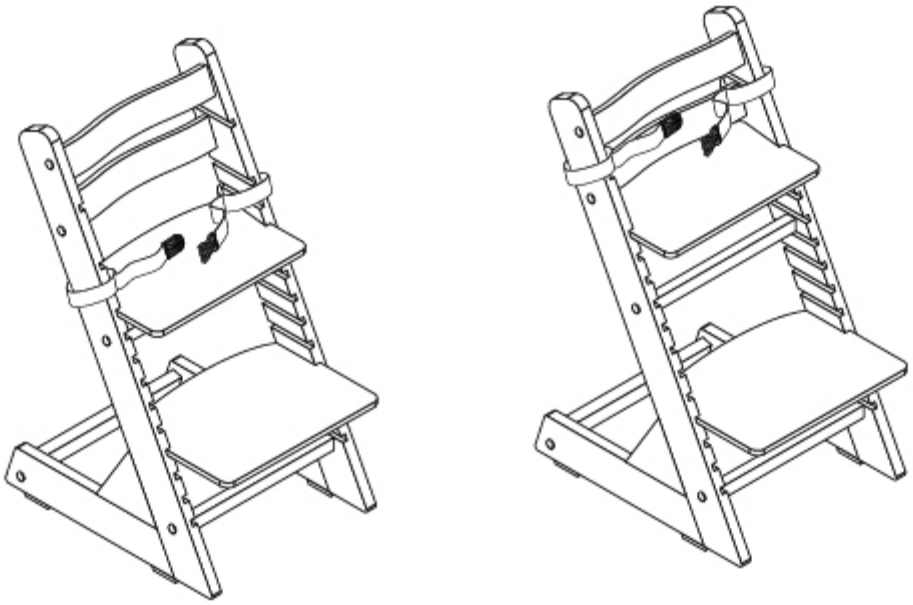

5-точечный ремешок подходит для удержания в стульчике детей от 6 месяцев до 1,5 – 2 лет.
Ремешок крепится к стульчику в 5 местах:

- В двух точках к нижней спинке;
- К обеим боковым стойкам;
- Посередине нижней стяжки, расположенной под сиденьем.

Ремни, предназначенные для фиксации плеч, закрепите в двух точках на нижнюю спинку сзади, чтобы элементы крепления не причиняли неудобств ребенку.
Два боковых ремня закрепите к боковым стойкам стульчика при помощи элементов крепления.
Ремень, который проходит между ног ребенка, закрепите за центр стяжки стульчика, расположенный под сиденьем. Ремень не даст ребенку сползти и предохранит от травм.
Отрегулируйте длину ремней так, чтобы они не стягивали ребенка. Также избегайте слишком свободной регулировки.
5-точечный ремешок можно использовать как совместно со столиком, так и отдельно.

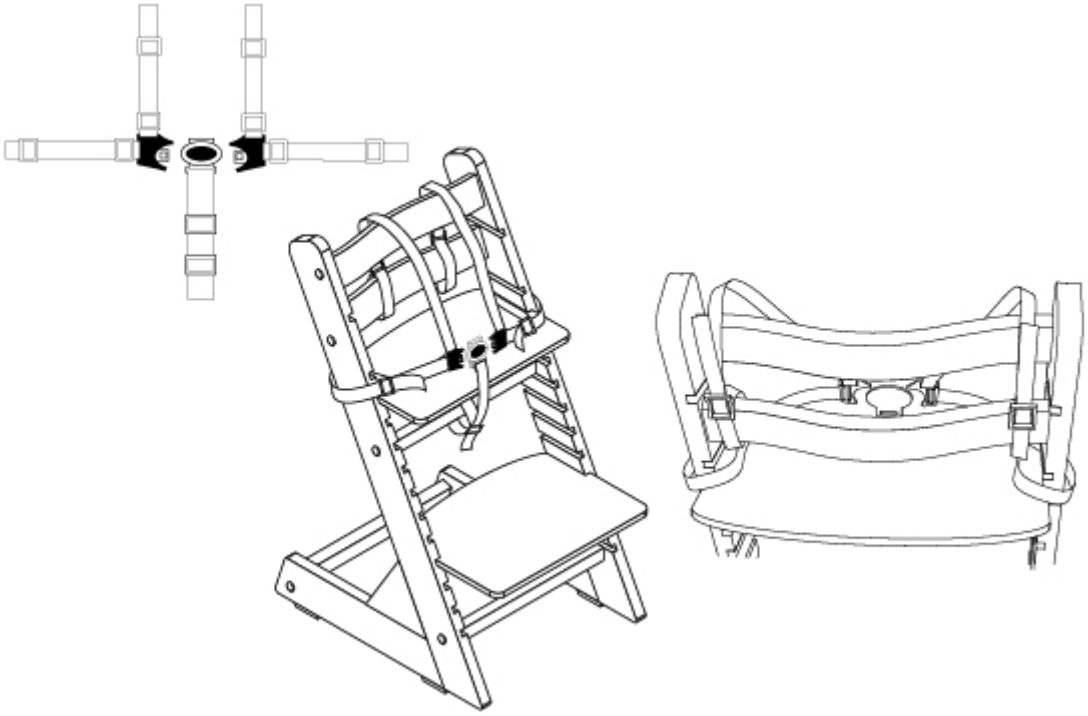

Уход за стульчиком

Для ухода используйте влажную натуральную ткань. Не рекомендуется использовать моющие средства. При попадании жидкости поверхность следует сразу же протереть насухо. Влага может привести к трещинам в лаковом покрытии. Оберегайте стул от длительного воздействия солнечных лучей во избежание выгорания цвета.

Меры безопасности

Стул предназначен для детей, умеющих сидеть самостоятельно.
Для детей до 3 лет рекомендуем использовать ремешки безопасности.
Следите, чтобы ребенок не упирался ногами в широкую планку под столешницей вашего стола – это может наклонить стул назад.
Не пользуйтесь стулом, пока ребенок не научился сидеть самостоятельно.
Не сажайте ребенка на стульчик, если какая-то деталь вышла из строя или сильно изношена.
Стул нужно ставить на гладкую, горизонтальную поверхность.
Не ставьте стул рядом с открытым огнем, обогревательными приборами с открытой спиралью во избежание возгорания.
Проверяйте затянутость болтов каждые 3 – 6 месяцев.
Следите за краем подножки. Он не должен выступать больше чем на 5 – 10 см от переднего края ножек для устойчивости.
Стул не предназначен для использования в качестве стремянки.

Гарантия

Покупатель имеет право предъявить претензию согласно Закону о защите прав потребителей.
На детский регулируемый стульчик KID-FIX дается гарантия на 7 лет со дня покупки.
Гарантия подразумевает отсутствие в изделии любых производственных дефектов и действительна:

- при эксплуатации в нормальных условиях;
- при соблюдении правил сборки и эксплуатации, указанных в инструкции;
- при использовании изделия только по назначению;
- при предъявлении гарантийного талона

Гарантия не действует, если на стуле имеются повреждения механического характера, от воздействия УФ-лучей, следы огня или жидкости.
Гарантия не распространяется на лакокрасочное покрытие.